Арт. C300, C301, C302
Балансировочный вентиль настраиваемый

ФУНКЦИЯ

Балансировочные вентили предназначены для настройки расхода воды в системах отопления, вентиляции и кондиционирования. Может быть так же использованы в различных системах, таких как гидравлические линии распределения и узлы смешения, где необходима точная настройка расхода теплоносителя.

Art. C300

Art. C301

Art. C302

ПРОДУКЦИЯ

Артикул	*Тип*	*Размер*
C300	клапан с резьбовым соединением	G3/8”, G1/2”, G3/4”, G1”, G1”, G1”, G2”
C301	клапан с фланцевым соединением	DN 65, 80, 100, 125, 150
C302	клапан с фланцевым соединением	DN 200, 250, 300

ТЕХНИЧЕСКИЕ ХАРАКТЕРИСТИКИ

	C300	***C301***	***C302***
Материал изготовления	Латунь CW617N	Латунь CW617N	Латунь CW617N
Уплотнения	EPDM	EPDM/PTFE	EPDM/PTFE
Максимальное давление	PN 20	PN 16	PN 16
Максимальная температура	120°C	120°C	120°C
Размеры соединений	10 – 50	65 – 150	200 – 300

Габаритные размеры

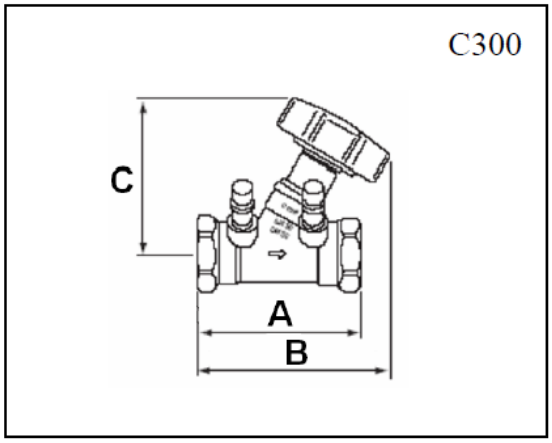

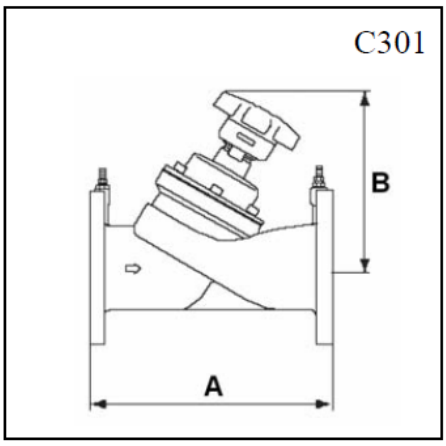

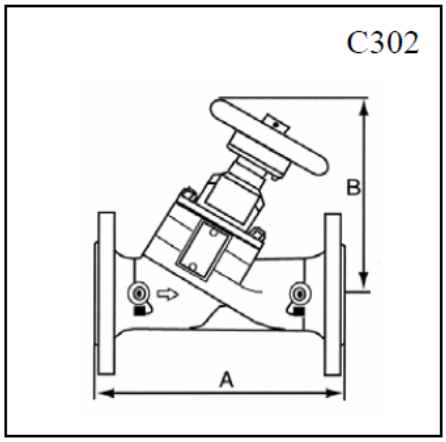

Код	*A*	*B*	*C*	*Вес*
C300 DN 10	10	80	108	0,45
C300 DN 15	15	86	111	0,53
C300 DN 20	20	90	114	0,58
C300 DN 25	25	102	120	0,77
C300 DN 32	32	120	126	1,20
C300 DN 40	40	132	138	1,50
C300 DN 50	50	154	148	2,30

Код	*A*	*B*	*Вес*
C301 DN 65	290	225	14
C301 DN 80	310	240	20
C301 DN 100	350	260	26
C301 DN 125	400	290	40
C301 DN 150	480	300	50

Код	*A*	*B*	*Вес*
C302 DN 200	600	525	124
C302 DN 250	730	575	181
C302 DN 300	850	645	260

ICMA spa *20012 Cuggiono (MI) – ITALY - via Garavaglia, 4 - tel. +39 02 97249134 - +39 02 97249135 fax +39 02 97241550*
www.icma.com.ua ***e-mail: support@icma.com.ua***

Установка и монтаж

Перед тем, как произвести установку балансировочного вентиля, необходимо проверить направление потока, указанным на корпусе. Балансировочный вентиль может быть установлен вертикально и горизонтально, но не ручкой вниз.

Для правильного монтажа балансировочного вентиля выберете отрезок трубы длиной равной 5 номинальным диаметрам на входе вентиля и двум диаметрам на выходе. Отрезок должен быть прямым без изгибов и одинакового диаметра, во избежание образования турбулентности, которая затрудняет регулировку (см. прилагаемый рисунок).

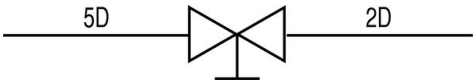

Калибровка

Балансировочный вентиль используется для регулировки заданного расхода потока теплоносителя. На ручке вентиля расположен дисплей настройки и защита от случайного стирания настроенных значений. После настройки, вентиль можно открывать и закрывать, а настроенные значения Kv не будут превышены. Настройка значения Kv определяется по расчету или по диаграмме.

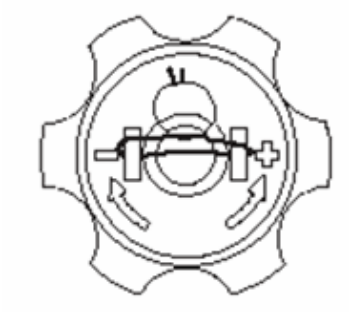

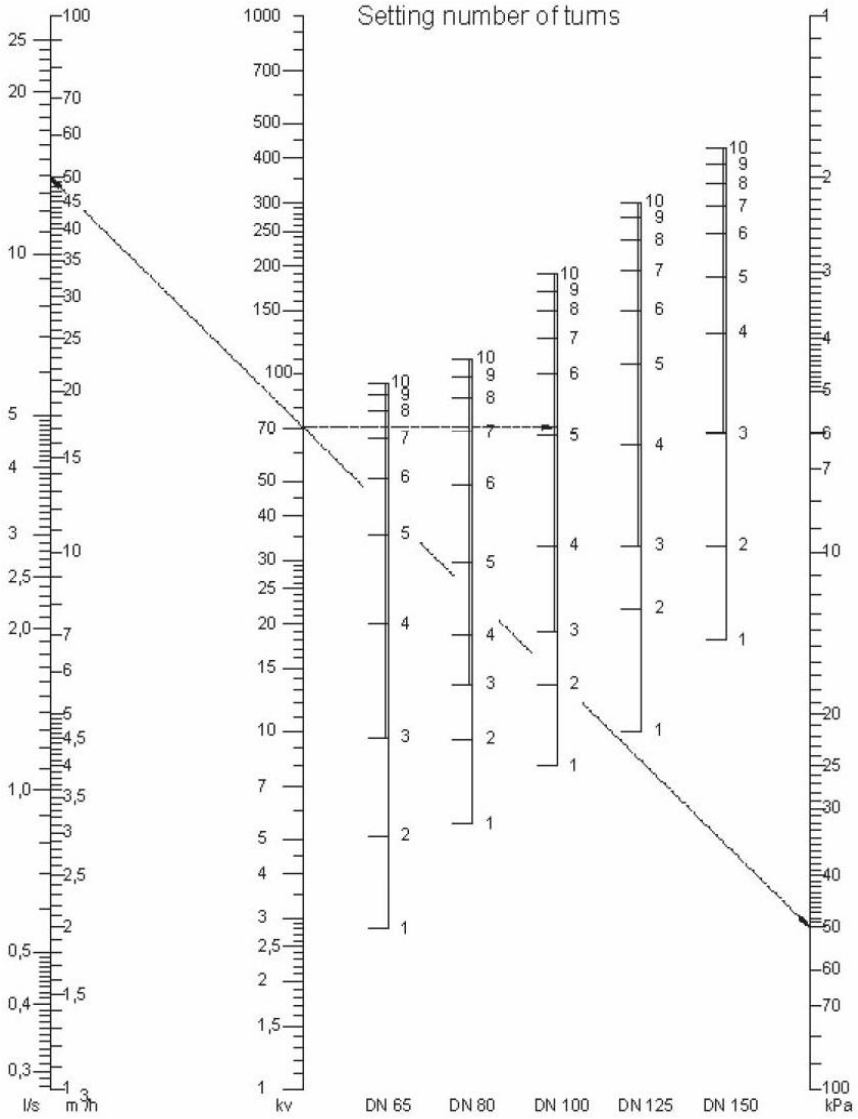

Значения Kv для C300

	DN 10	DN 15	DN 20	DN 25	DN 32	DN 40	DN 50
1	0,11	0,18	0,34	0,48	0,79	1,20	2,00
2	0,18	0,32	0,60	0,77	1,32	2,05	3,60
3	0,27	0,45	0,83	1,03	1,80	2,80	5,20
4	0,41	0,62	1,13	1,50	2,70	4,10	7,60
5	0,65	0,86	1,55	2,30	4,10	6,20	11,90
6	1,02	1,17	2,10	3,60	5,90	8,90	16,70
7	1,78	1,62	2,90	5,00	7,80	12,00	21,20
8	2,30	2,55	3,85	6,50	9,70	14,70	25,00
9	2,60	3,15	4,50	7,90	11,50	17,10	28,60
10	2,80	3,55	5,10	8,80	13,10	19,50	31,50

Количество оборотов вентиля

Значения Kv для C301

	DN 65	DN 80	DN 100	DN 125	DN 150
1	2,8	5,5	8,0	10,0	18,0
2	5,1	9,5	13,5	22,0	33,0
3	9,6	13,5	19,0	33,0	68,0
4	20,0	18,5	33,0	63,0	130,0
5	35,5	29,5	67,0	106,0	186,0
6	51,0	49,0	99,5	150,0	246,0
7	66,0	68,5	125,0	194,0	294,0
8	78,5	85,0	150,0	236,0	340,0
9	87,0	98,0	170,0	273,0	385,0
10	93,5	110,0	190,0	301,0	425,0

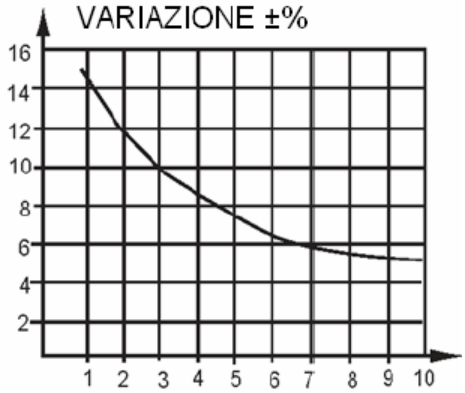

Количество оборотов вентиля

Значения Kv для C302

	DN 200	DN 250	DN 300
2	40	100	100
3	57	138	155
4	72	176	210
5	120	301	341
6	185	426	471
7	250	594	610
8	315	762	749
9	390	889	872
10	470	1015	994
11	550	1113	1112
12	600	1211	1230
14			1369
16			1438
18			1521

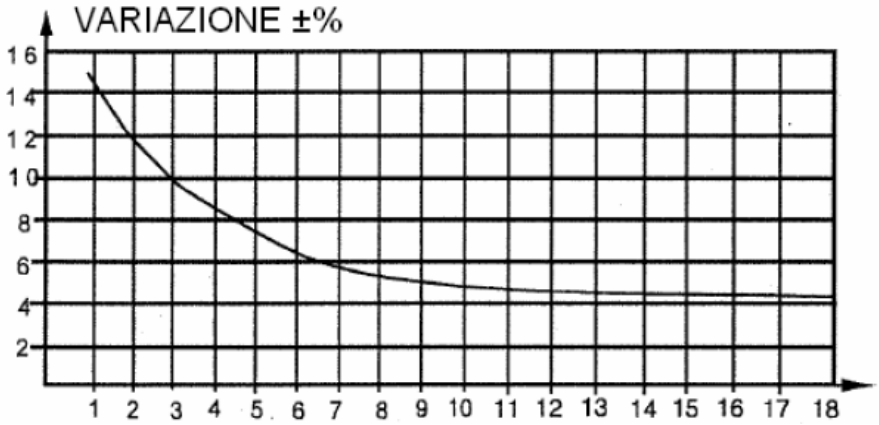

Количество оборотов вентиля

Схемы применения

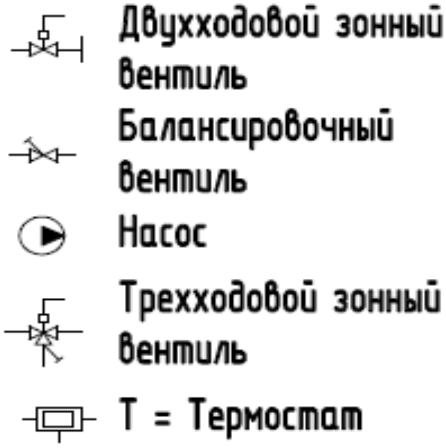

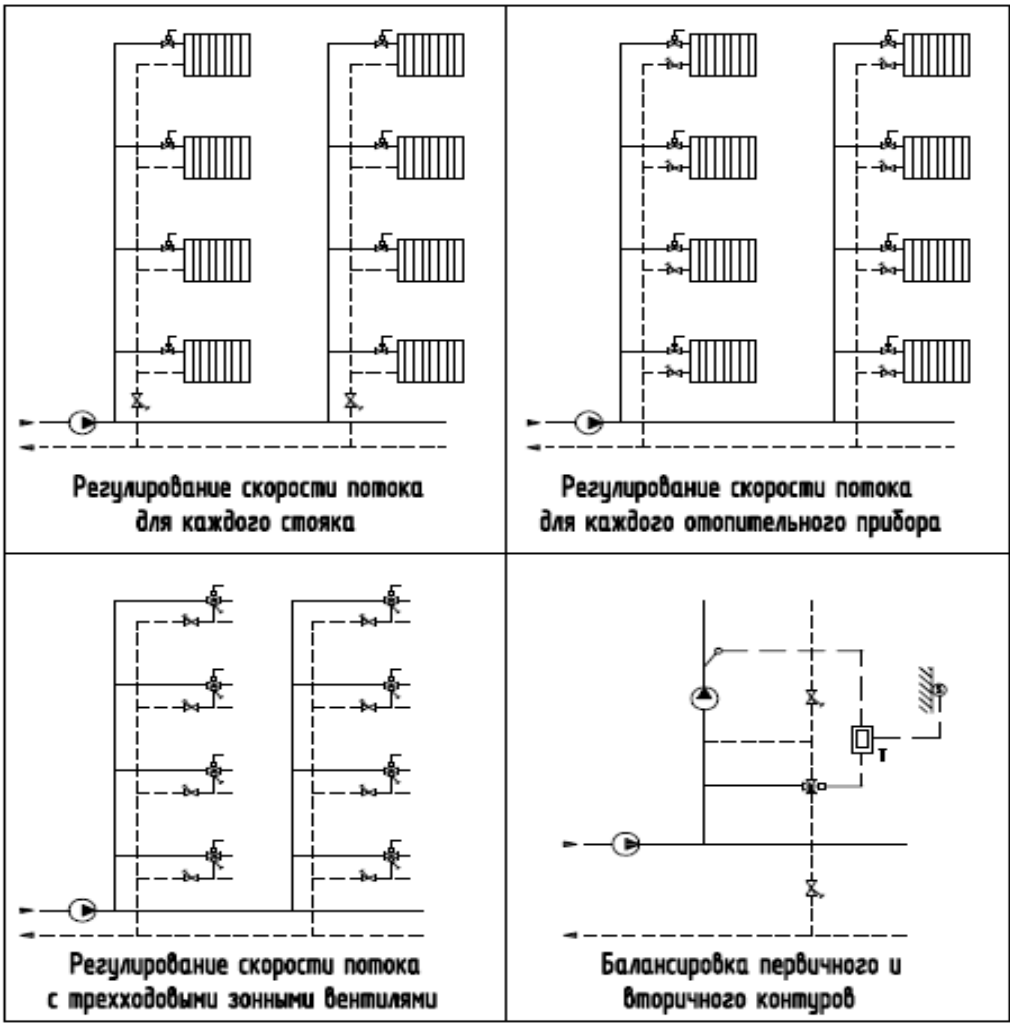

Правила безопасности

ВНИМАНИЕ!

Пожалуйста, внимательно прочитайте инструкцию по установке и эксплуатации перед использованием клапана для того, чтобы избежать несчастных случаев и отказа системы в результате неправильного использования продукта. Обратите внимание, что гарантия аннулируется, если были внесены изменения или несанкционированное вмешательство при монтаже клапана.

Условия работы

Предельные значения и настройки вентиля не должны превышаться в любом случае. Безопасность эксплуатации обеспечивается только на условия и предельные значения, которые указаны в паспортных данных балансировочного вентиля.

Нормы безопасности и техническое обслуживание

Операции по монтажу и техническому обслуживанию должны осуществляться исключительно квалифицированным и уполномоченным персоналом, ознакомленным с настоящей инструкцией. До начала работ по монтажу и последующему техническому обслуживанию необходимо убедиться, что система отключена.