МЕНЯЕМСЯ ВМЕСТЕ С ВАМИ

РЕШЕНИЯ ДЛЯ ДРЕНАЖА ВО ВЛАЖНЫХ ПОМЕЩЕНИЯХ

jimten®

РАЗРАБОТАНО СПЕЦИАЛЬНО ДЛЯ ВАС

Оригинальные решения для последних тенденций дизайна ванных комнат

НАСЛАЖДАЙТЕСЬ ДИЗАЙНОМ, КОТОРЫЙ ВПИШЕТСЯ В ЛЮБУЮ ВАННУЮ КОМНАТУ

Линейные системы дренажа со стильным дизайном и быстрым удалением стоков. Широкая гамма типоразмеров включает 6 вариантов каналов по длине, 2 – по ширине; версии со встроенным сифоном и без него – для любых условий монтажа.

ЛИНЕЙНЫЕ ФОРМЫ: ПРОСТОИ ЭЛЕГАНТНО

Простое, элегантное, качественное исполнение придаст вашей ванной комнате яркую индивидуальность.

LINNUM СЕРИЯ 50

7

ДИЗАЙНОВ РЕШЕТКИ

Soft, Square*, Elegance, Bubble, Spring*, Classic и Crystal

2

ВЫХОДА

Горизонтальный 40 F
45° поворотный 40/50 M

6

РАЗМЕРОВ ДЛИНЫ

350, 550, 650, 750, 850 и 950 мм

Soft

Square*

Elegance

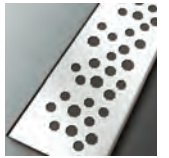
Bubble

Spring*

Classic

Crystal

Видимая или скрытая решетка

LINNUM СЕРИЯ 70

5

ДИЗАЙНОВ РЕШЕТКИ

Soft, Classic, Sequence*, Garden* и Waves*

2

ВЫХОДА

Горизонтальный 40 F
45° поворотный: 40/50 M

6

РАЗМЕРОВ ДЛИНЫ

350, 550, 650, 750, 850 и 950 мм

Soft

Classic

Sequence*

Garden*

Waves*

ШИРОКИЙ АССОРТИМЕНТ ОТДЕЛКИ РЕШЕТОК

Решётки Linnum изготовлены из нержавеющей стали высочайшего качества методом лазерной резки*, либо штамповки.

ПРОСТАЯ УСТАНОВКА ОТМЕННОЕ ИСПОЛНЕНИЕ

Эксклюзивная технология, которая используется в дренажных каналах Linnum, обеспечивает их полную гидроизоляцию.

LINNUM СЕРИИ 50 СНИЖЕННОЙ ВЫСОТЫ

7

ДИЗАЙНОВ РЕШЕТКИ

Soft, Square*, Elegance, Bubble, Spring*, Classic и Crystal

2

ВЫХОДА

Горизонтальный 40 F/50 M
45° поворотный 40/50 M

6

РАЗМЕРОВ ДЛИНЫ

350, 550, 650, 750, 850 и 950 мм

Soft

Square*

Elegance

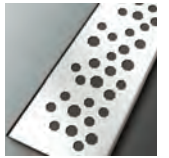
Bubble

Spring*

Classic

Crystal

Видимая или скрытая решетка

ПРЕДЛАГАЕМ ВАМ УНИКАЛЬНЫЕ РЕШЕНИЯ

Для зданий, в которых межэтажные перегородки и условия монтажа предусматривают низкую толщину закладки дренажного канала, подойдет данная модель Linnum. Она надежно защитит Ваше помещение от нежелательных запахов благодаря встроенному вакуумному клапану.

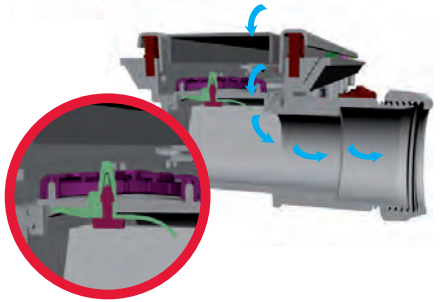

Вакуумный клапан открыт

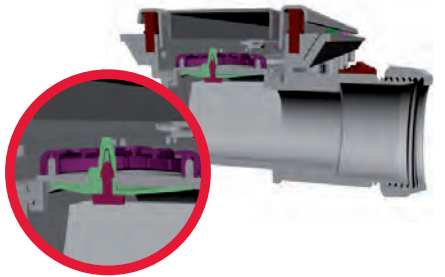

Вакуумный клапан закрыт

JIMTEN S.A.
Ctra. de Ocaña, 125 C.P. 03114
5285 C.P. 03080
Telf. +34 965 10 90 44
Fax. +34 965 11 50 82
ALICANTE (ESPAÑA)
www.jimten.com

Registered company according to standards:

an Aliaxis company

X45772 02-13 ©JIMTEN 3 M