EFFEBI

www.effebi.it | www.effebi.ru

№ 1 ! В ИТАЛИИ

DIN DVGW product

EFFEBI - известный и авторитетный производитель шаровых кранов из Италии, его доля - 35% итальянского рынка. Каждый третий шаровый кран, проданный в Италии - произведен EFFEBI. На счету EFFEBI множество инноваций и патентов, определивших отраслевые стандарты. Наличие патентов - важное преимущество компании, которое защищает ее продукцию от появления подделок. Еще в 1992 году компания «EFFEBI» одной из первых в Европе прошла сертификацию в области управления качеством продукции в соответствии с ISO 9001. В 2004м году была произведена и экологическая сертификация ISO 14001:2004. Продукция компании имеет признанный знак высшего качества — немецкий сертификат DVGW. Все это говорит о том, что подход компании к дизайну, проектированию и производству продукции является эталонным. Вся продукция проходит многоступенчатое тестирование, благодаря этому процент брака не превышает мизерные 0,004%. Это ценят известные европейские компании (например, Danfoss, Дания; Baltimo, Швейцария) размещая заказы на производство на заводе EFFEBI.

Компания основана в 1901 году

• Производство шаровых кранов начато в 1971 году

45000 Изготавливает кранов в день

• Корпуса кранов EFFEBI имеют утолщенные стенки и производятся из латуни марки CW617N с содержанием свинца — менее 2,2%, что соответствует самым строгим европейским и британским стандартам.

Обладатель престижного сертификата DVGW

• Безопасная эксплуатация при резких периодических перепадах температур — отличительная особенность кранов EFFEBI.

• Запатентованная система уплотнения DSS4® позволяет достичь рекордной для латунных шаровых кранов надежности

30 000 циклов открывания/закрывания в стресс-тестовых лабораторных испытаниях

• Краны EFFEBI, в которых используются цельнолитые шары, безопаснее и долговечнее по сравнению с кранами других известных итальянских марок, в которых стоят полые шары.

• Вся важная информация о кране выштампована на специальном кольце на корпусе.

Гарантия 5 лет предоставляемая производителем, подтверждает, что краны EFFEBI являются высоконадежными и безопасными при использовании и в бытовой и в производственной сферах.

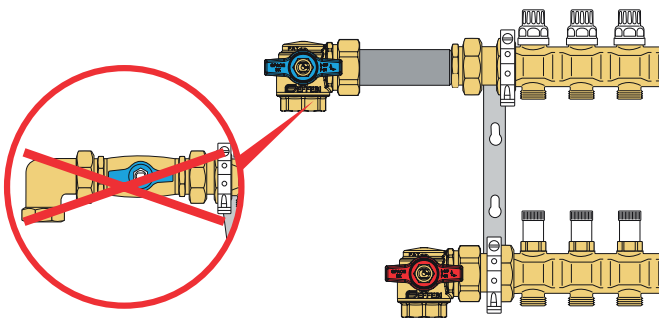

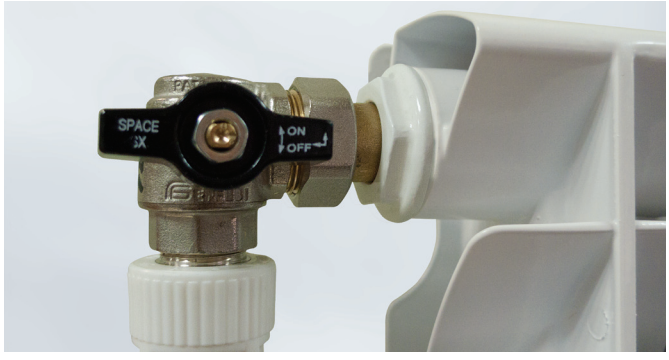

SPACE®

Уникальный угловой кран SPACE обладает очевидными преимуществами при установке и использовании. Когда монтаж производится в ограниченном пространстве, использование SPACE помогает уменьшить размеры всей системы и успешно произвести инсталляцию, сэкономив драгоценные сантиметры. Если кран монтируется в месте затрудненного доступа, например в закрытом коробе, вы сможете оценить удобство его фронтальной ручки «бабочки».

Ручка обращена к пользователю и такое конструктивное решение позволяет с первого взгляда понять в каком положении находится кран и без дополнительных усилий выполнить его регулировку. Также, фронтальное расположение ручки делает кран гораздо более эстетичным и менее заметным, что важно при его использовании в жилых помещениях. Технология, благодаря которой шток крана SPACE располагается перпендикулярно плоскости — является запатентованной.

art. 2070

Кран шаровой угловой, ручка «бабочка».

art. 2071

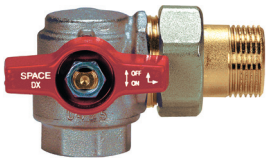

Кран шаровой угловой с разъемным соединением, ручка «бабочка».

art. 2070

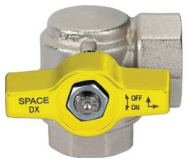

Кран шаровой угловой газовый, ручка «бабочка».

art. 2073

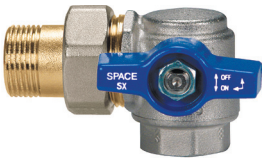

Кран шаровой угловой с разъемным соединением, ручка «бабочка».

ОПИСАНИЕ ПРОДУКЦИИ

1. Крепежная гайка из оцинкованной стали.
2. Шток и гайка штока – латунь марки CW617N (Pb2,2% по DIN 50930-T6)
3. Ручка «бабочка» – алюминиевый сплав.
4. Корпус – латунь марки CW617N с низким содержанием свинца
5. Присоединительный фитинг с накидной гайкой, конусной посадкой и уплотнительным кольцом.
6. Верхнее уплотнительное кольцо низкого давления – HNBR.
7. Среднее уплотнительное кольцо под шток – EPDM.
8. Нижнее уплотнительное кольцо высокого давления – тефлон PTFE.
9. Седло шарового затвора – тефлон PTFE.
10. Хромированный полнопроходной полированный шаровой затвор – латунь марки CW617N.
11. Резьбовые соединения — стандартные, в соответствии с UNI ISO 228/1.

Поверхностная обработка — никелирование снаружи, дробеструйная обработка латунной поверхности внутри.

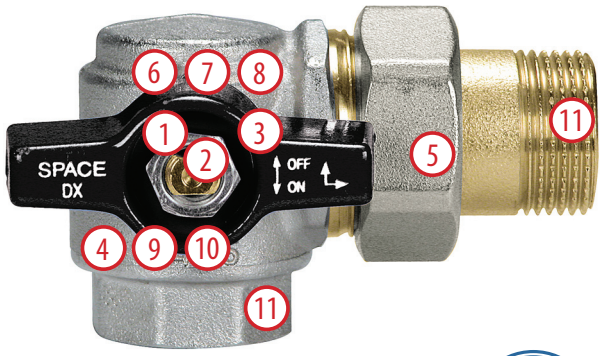

PN 10

ОСОБЕННОСТИ ПРОДУКЦИИ

Область применения: системы водопроводного обеспечения, отопления, коллекторного распределения теплых полов и др.

Информативная фронтальная ручка «бабочка» :

• может быть исполнена в различных цветах (красный, синий, желтый, черный);
• гарантирует легкость использования;
• маркировка помогает определить направление потока, направление вращения для открытия/закрытия, идентификацию по наименованию серии.

Использование по назначению:

• недорогой, быстрый и простой монтаж благодаря продуманной конструкции;
• компактность крана, обеспечивающая возможность его использования в условиях ограниченного пространства.

Надежность и безопасность:

• обусловлена запатентованой технологией расположения затворного штока и трехуровневой системой его уплотнения с применением различных материалов;
• антивыбросовая конструкция штока;
• обязательное 100% тестирование на заводе-изготовителе и сертификация в соответствии с требованиями European Directive 97/23/CE.

СИСТЕМА УПЛОТНЕНИЯ

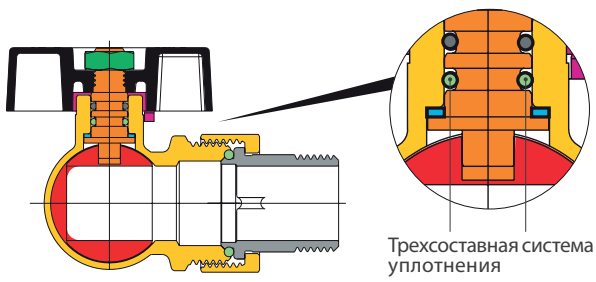

ТЕХНИЧЕСКИЕ ХАРАКТЕРИСТИКИ

Температурные пределы:
для жидкостей: от -15 ° C до + 90 ° C
для газа: от -15 ° C до + 60 ° C (FF)

Предельные значения давления:
для жидкостей: 10 бар (20 ° C)
для газа: MOP5 (FF)

Диаметр полнопроходный
Размеры: ½"; ¾"; 1"; 1"¼.

МОНТАЖНЫЕ РАЗМЕРЫ И ТИПОРАЗМЕРЫ				
Номинальный диаметр (ДМ), мм				
DN, mm	15	20	25	32
Размер, in	½"	¾"	1"	1"¼
DZ, mm	15	20	25	32
A, mm	47	57	57	56
B, mm	35	41,5	47	51
E, mm	26	31,6	38	40,5
F, mm	31	38,5	47	57,5
L, mm	53,5	63,4	78,5	88,5

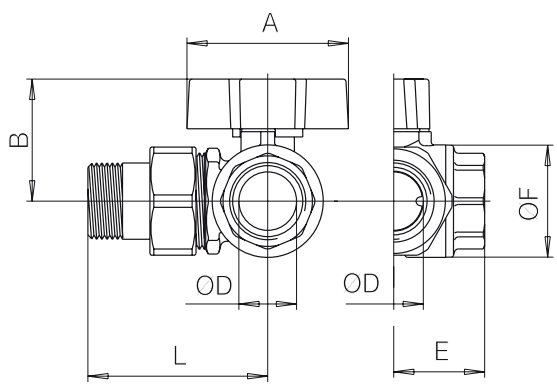

Примечание:

DN - номинальный диаметр трубопровода;
DZ - диаметр прохода шарового затвора;
L1 - для шаровых кранов ВР/ВР;
L2 – НР/ВР.

Дилер: